ZEMPER
Fiche technique
Maxilum

PME-3250LD+

ZEMPER France
ZA des Berthilliers 189, chemin des Frozières
71850 Charnay-les-Mâcon
Téléphone: 03 85 34 66 20
Fax: 03 85 27 99 09
commercial@zemperfrance.com
www.zemper.fr

Visuel produit

Dimensions

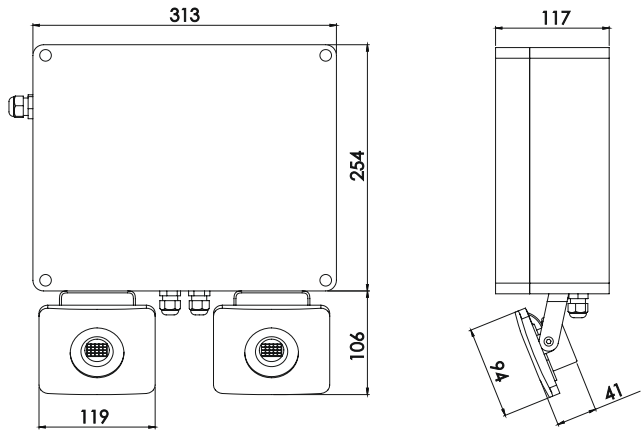

Système de contrôle: SATI adressable **Luminaire:** BAES

Normes: EN-60598-1,
EN-60598-2-22

Caractéristiques électriques

Alimentation secteur: 230V 50Hz
Consommation en mode permanent: -
Consommation en mode non permanent: 3.0 W
Température d'utilisation: 0 - 40ºC
Lampe de secours: 2 x LEDS 20W
Flux lumineux en mode secours: 3300 lm
Flux lumineux en mode permanent: -
Batterie: 2x(12,8V-3.0Ah LFP)

Classe: II
Mode: Non Permanent
Facteur de puissance: -
Température LED: 4000ºK
Autonomie: 1 h
Télécommande: Oui
Temps de charge: 12 h

Caractéristiques mécaniques

Enveloppe: Polycarbonate
Diffuseur: Polycarbonate transparent
Apte pour montage en surfaces inflammables: Oui
IP/IK: IP65/IK07
Couleur: Gris RAL7035

Certification

Certification: NF SATI

Nº licence LCIE: T 19034 / 733503

Courbe photométrique

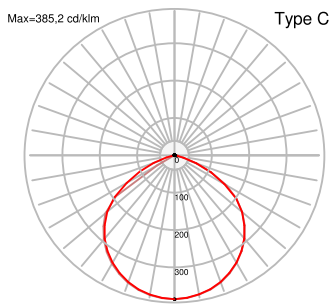

Éclairage d'ambiance

Uniformément réparti sur la surface du local.

Basé sur un flux lumineux minimal de 5 lumens/m² pendat la durée de fontionnement

ZEMPER
Fiche technique
Maxilum

PME-3250LD+

ZEMPER France
ZA des Berthilliers 189, chemin des Frozières
71850 Charnay-les-Mâcon
Téléphone: 03 85 34 66 20
Fax: 03 85 27 99 09
commercial@zemperfrance.com
www.zemper.fr

Caractéristiques d'installation

Les luminaires non permanents disposent de 4 bornes (2xL + 2xN) pour la connexion au secteur.
Bloc pourvu de 1 entrée pour presse-étoupe PG-11 (inclus).
Possibilité d'installation :
- Saillie au plafond ou au mur.

Caractéristiques de performance

Charge en 12 heures pour obtenir l'autonomie nominale du luminaire.
Il possède des voyants d'état indiquant:
- Etat du circuit de charge de la batterie.
- Etat de la batterie (autonomie)
- Statut de la fonction secours.
- Test en cours de réalisation.

Luminaire contrôlé par microprocesseur qui effectue des tests périodiques et automatiques.
- Test fonctionnel tous les 7 jours.
- Test d'autonomie tous les 365 jours.

Possibilité de connecter le bloc à une centrale de contrôle (CWS8125W) + PC.
Le luminaire peut communiquer sans fil avec le centre de contrôle (CWS8125W) via un système de communication sans fil d'une fréquence de 868 Mhz.
Le luminaire est équipé d'une entrée de télécommande permettant:
- La communication avec la commande du programmateur PZD250 ou avec la télécommande TMR300D +, au moyen de deux fils de polarité, qui permet:
- Mettre le luminaire à l'arrêt et le mettre en état d'urgence, avec ou sans réseau (PZD250 / TMR300D +)
- Effectuer des tests de communication. (PZD250)
- Numérotez le luminaire (PZD250)
- Réinitialiser le statut du luminaire. (PZD250)
- Communiquez avec le centre de contrôle en utilisant deux fils avec polarité.