ZEMPER

Fiche technique

Spazio LUZ

LUZ-3350LX

ZEMPER France
ZA des Berthilliers 189, chemin des Frozières
71850 Charnay-les-Mâcon
Téléphone: 03 85 34 66 20
Fax: 03 85 27 99 09
commercial@zemperfrance.com
www.zemper.fr

Visuel produit

Dimensions

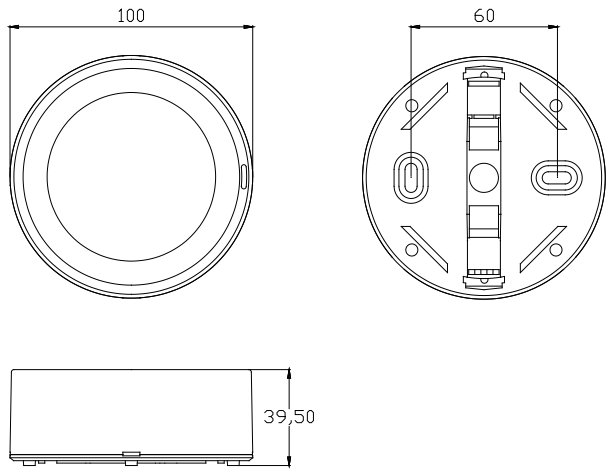

Système de contrôle: SATI

Luminaire: BAES

Normes: EN-60598-1,
EN-60598-2-22, EN-62034,
NFC71-801, NFC71-820, NF413

Caractéristiques électriques

Alimentation secteur: 230V 50Hz

Consommation en mode permanent: -

Consommation en mode non permanent: 1.2 W

Température d'utilisation: 0 - 40ºC

Lampe de secours: 12 x LED 0.5W

Flux lumineux en mode secours: 320 lm

Flux lumineux en mode permanent: -

Batterie: 3.2V-1.5Ah $LiFePo_4$

Classe: II

Mode: Non Permanent

Facteur de puissance: -

Température LED: 4000ºK

Autonomie: 1 h

Télécommande: Oui

Temps de charge: 12 h

Caractéristiques mécaniques

Enveloppe: Polycarbonate

Diffuseur: Polycarbonate transparent

Apte pour montage en surfaces inflammables: Oui

IP/IK: IP42/IK04

Couleur: RAL9003

Certification

Certification: NF SATI,
NF environnement

Nº licence LCIE: T 19027 / 727047

Courbe photométrique

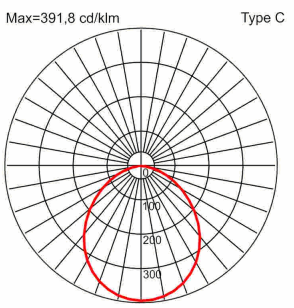

Éclairage d'ambiance

Uniformément réparti sur la surface du local.

Basé sur un flux lumineux minimal de 5 lumens/m² pendat la durée de fontionnement

ZEMPER

Fiche technique

Spazio LUZ

LUZ-3350LX

ZEMPER France
ZA des Berthilliers 189, chemin des Frozières
71850 Charnay-les-Mâcon
Téléphone: 03 85 34 66 20
Fax: 03 85 27 99 09
commercial@zemperfrance.com
www.zemper.fr

Caractéristiques d'installation

Les luminaires non permanents disposent de 4 bornes (2xL + 2xN) pour la connexion au secteur.
Installation avec patère.
Possibilité d'installation :

- Saillie au plafond ou au mur.
- Encastré plafond (avec accessoires d'encastrement)

Possibilité de connexion avec:

- Câble encastré.
- Câble passé par tuyau en surface (max. M20)

Caractéristiques de performance

Charge en 12 heures pour obtenir l'autonomie nominale du luminaire.
Il possède des voyants d'état indiquant:

- Etat du circuit de charge de la batterie.
- Etat de la batterie (autonomie)
- Statut de la fonction secours.
- Test en cours de réalisation.

Luminaire contrôlé par microprocesseur qui effectue des tests périodiques et automatiques.

- Test fonctionnel tous les 7 jours.
- Test d'autonomie tous les 365 jours.

Le résultat du test sera montré par les LED indicateurs d'état.
Réinitialisation du luminaire et programmation du jour et de l'heure de l'exécution du test, au moyen d'une séquence de coupure de courant de 230V.
Entrée de télécommande qui permet:

- Mise en repos en absence secteur.
- Allumage en mode secours (moins de 24 heures de charge)
- Test d'autonomie manuel et à distance (plus de 24 heures de charge)
- Programmation du jour et de l'heure de réalisation des tests.
- Réinitialisation de l'état du luminaire.
- Report d'erreur à distance (avec télécommande TMU-100X+). SATI reporté.

ZEMPER

Fiche technique

Spazio LUZ

LUZ-3350LX

ZEMPER France
ZA des Berthilliers 189, chemin des Frozières
71850 Charnay-les-Mâcon
Téléphone: 03 85 34 66 20
Fax: 03 85 27 99 09
commercial@zemperfrance.com
www.zemper.fr

Accessoires

ALQ0011

Ensemble d'accessoires pour montage encastré plafond. Enjoliveur carré

ALC0011

Ensemble d'accessoires pour montage encastré plafond. Enjoliveur rond

ALE0065

Kit Enveloppe IP65/IK10

ALT0011

Ensemble d'accessoires pour entrée de câble par tuyau en surface